ՀԵՆԱՊԱՏ Կ-Ի-Ն

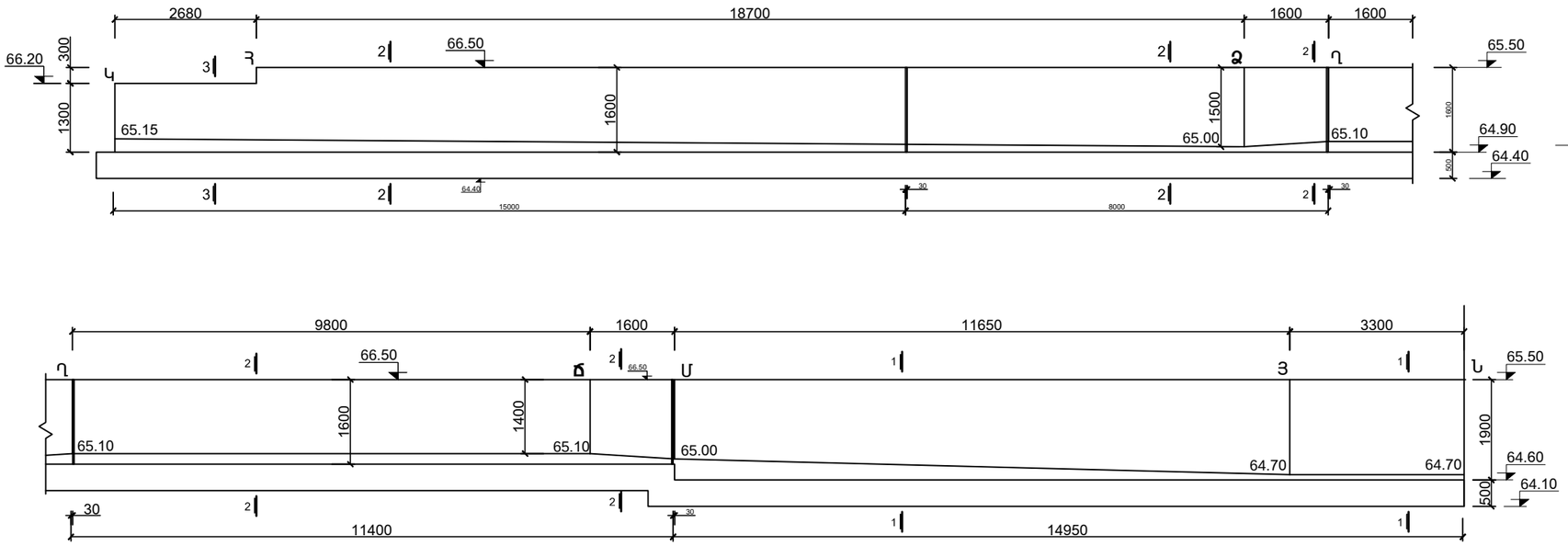

ԿՏՐՎԱԾՔ 3 - 3

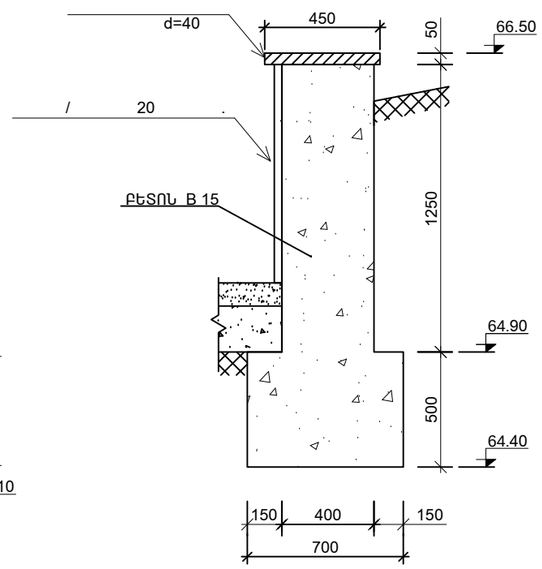

ԿՏՐՎԱԾՔ 1 - 1

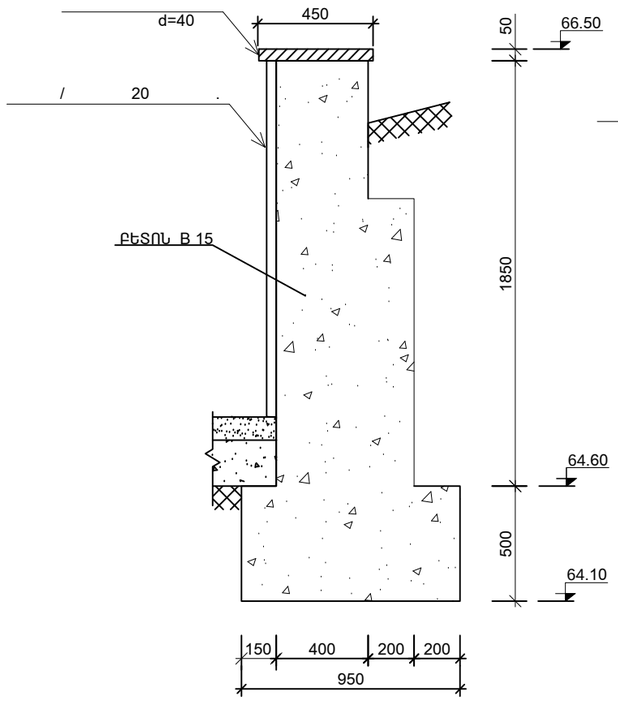

ԿՏՐՎԱԾՔ 2 - 2

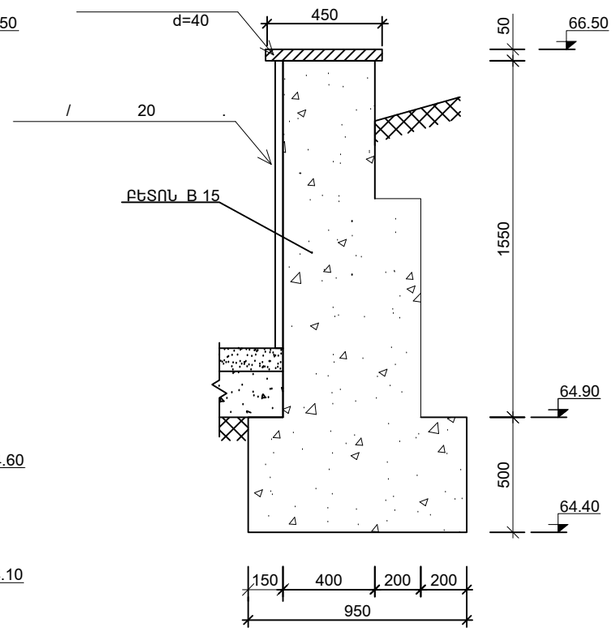

ՀԵՆԱՊԱՏ Կ-Ի-Ն:

1. III - 35.0 Ա
2. ՀԵՆԱՊԱՏ B15 - 66.0 Ա
3. / 20 , - 82.6 :
4. - 82.6 :
5. d=40 , =450 - 50.0
6. Ø50, Լ=700մմ - 15հատ - 25.2կգ:
7. ԳՐՈՒՆՏԻ ՀԵՏԼԻՑՔ - 5.6մԱ
8. ԱՎԵԼՈՐԴ ԳՐՈՒՆՏԻ ՏԵՂԱԽՈԽՈՒՄ - 29.4մԱ

Տնօրեն	Մ.Հումայան		ԿԱՊԱՆԻ ԹԻՎ 7 ԴՊՐՈՑ		
ՆԳՃ	Մ.Հումայան				
Նախագծեց	Հ.Կարապետյան		ԿՈՆՍՏՐՈՒԿՏՈՐԱԿԱՆ ՄԱՍ	ՓՈՒԼ	ԹԵՐԹ	ԹԵՐԹԵՐ
Ստուգեց	Ն.Ստեփանյան			ԱՆ	- 13	13
			ՀԵՆԱՊԱՏ - 1	«ՄԱՌԱ ԵՎ ԴՈՒՍՏՐԵՐ» ՍՊԸ		